Hofmann.
Intelligent Balancing Solutions

Equilibrado estático de discos abrasivos

Báscula de equilibrado AW 1000

Ventajas

- Manejo sencillo y fiable
- Ejecución robusta
- Solución de equilibrado económica
- Mejor exactitud superficial de los elementos abrasivos
- Aumento de la duración de los discos abrasivos y rodamientos de husillos

Ámbito de aplicación

- Equilibrado estático de discos abrasivos y otros elementos rotativos con forma de disco

Descripción

Las básculas de equilibrado HOFMANN AW 1000 han sido concebidas para el equilibrado estático de cuerpos rotativos con forma de disco, en particular discos abrasivos.

El paquete de discos abrasivos, compuesto por la brida de alojamiento y el disco abrasivo, se acopla en el marco de pesado con un mandril de equilibrado. El marco de pesado se apoya con sus cuchillas de acero en las cubas insertadas en el marco base. Este apoyo, que no tiene que superar ningún rozamiento rotativo, garantiza la gran precisión de equilibrado que puede alcanzarse con este principio.

Mediante la alineación horizontal del marco de pesado se determina la posición del desequilibrio.

Con este principio de equilibrado se puede alcanzar una exactitud superficial normal de los elementos abrasivos.

Si se necesita una exactitud mayor, sólo podrá alcanzarse con los dispositivos de equilibrado EasyBalancer EB 3500 o MinIbalancer MI 2500. Estos dispositivos de equilibrado móviles equilibran el disco abrasivo directamente en la rectificadora.

Las básculas de equilibrado HOFMANN AW 1000 pueden suministrarse en dos tamaños diferentes. El mandril de equilibrado no se incluyen en el suministro.
El mandril se puede fabricar especialmente para cada cliente presentando un plano.

Datos técnicosn

AW 1000 -		32	62
Disco abrasivo			
Preso, máx..	kg	30	100
Diámetro D, máx.	mm	320	620
Ancho B, máx..	mm	140	230
Mandril de equilibrado			
Longitud L	mm	178	288
Diámetro del pivote d	mm	15	30
Longitud del pivote a	mm	15	30

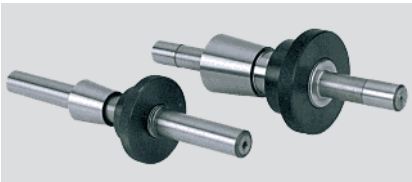

Mandril de equilibrado

Opciones

- Mandril de equilibrado, específico para el cliente

Volumen de suministro

- Báscula de equilibrado
- Manual de instrucciones

Reservado el derecho de modificaciones técnicas!

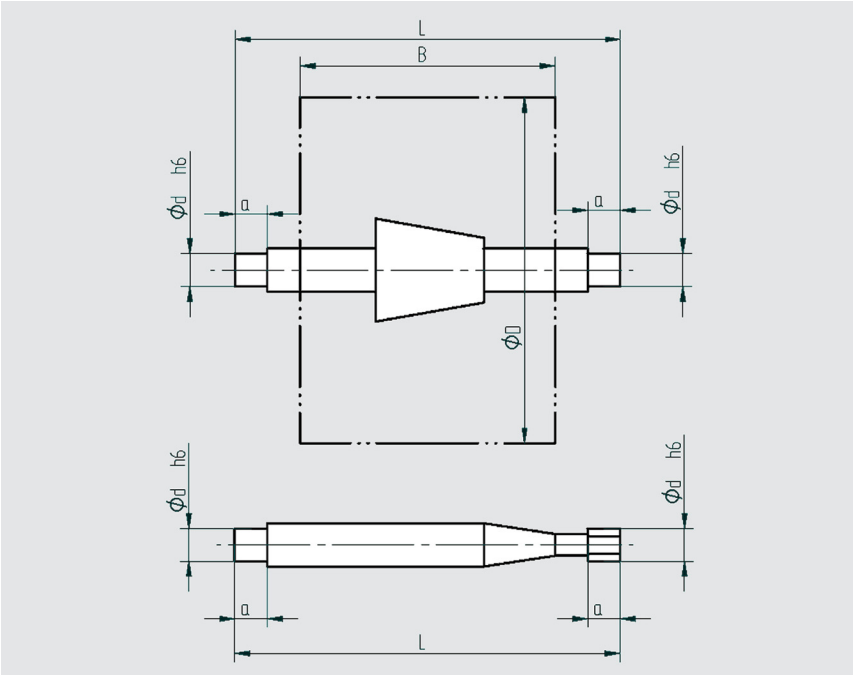

Dimensiones del mandril de equilibrado

AW 1000 / es / © 11.18 / 371-0600